Référence: 995.814 - Présentation

Bras Médical pivotant de 300 mm pour clavier et souris, Montage sur Din Rail Vertical 10 x 25 mm

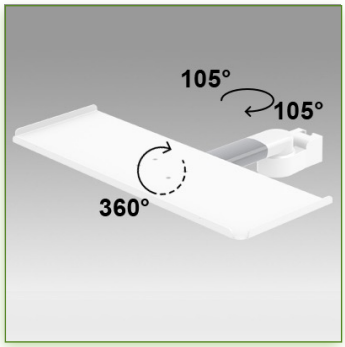

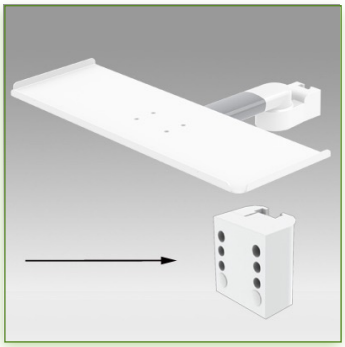

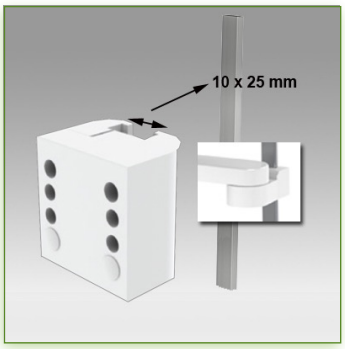

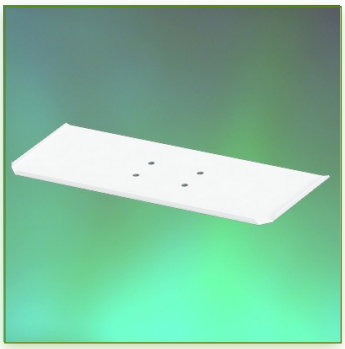

Poids Supporté: 18 Kg

Support Clavier-Souris: 580 x 200 mm

18 Kg

580 x 200 mm

MEDICAL GRADE

N'hésitez pas de nous contacter si vous avez des questions au sujet de ce produit.

Garantie: 5 ans

000.995.814

Gris Graphite et Blanc

- Sur mesure

- En fonction des éléments

995.814

Bras Médical pivotant de 300 mm pour clavier et souris, Montage sur Din Rail Vertical 10 x 25 mm

Ce bras médical pivotant de 300 mm permet de fixer, d'orienter et ajuster parfaitement votre clavier et souris. Il est recouvert d'un agent anti-microbien offrant une hygiène et un nettoyage dans les moindres détails.

Son design moderne à été spécialement conçu pour les environnements du secteur de la santé.

Ces caractéristiques techniques:

* Passage de câble intégré
* Montage sur Din rail Universel Vertical 10 x 25 mm (10 x 25 mm)
* Ce bras médical vient simplement se fixer sur le Din rail pour ensuite s'ajuster au rail vertical.
* Le support pour le clavier et la souris livré dans cette version à les dimensions de: 580 x 200 mm
* Le poids supporté 18 Kg.
* Rotation du support clavier: 360°
* Rotation du bras: 105° à droite, 105° à gauche.
* Longueur totale 375 mm
* Couleur RAL 7024 (Gris graphite) et Blanc
* Tous nos bras médicaux sont en conformités : CE, ROHS, Medical Grade, Regulations MDD 93/42 ECC.
* Garantie: 5 ans

A Noter: Ce bras peut être également installé sur l'une de nos colonnes ou chariots médicaux

www.ergonoflex.com Tel: + 32 2 582 18 94 Email: info@ergonoflex.com